

DETALHE LIGAÇÃO – VIGAS SECUNDÁRIAS
ESCALA 1:5

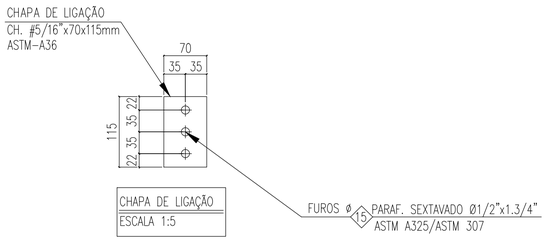

CHAPA DE LIGAÇÃO
ESCALA 1:5

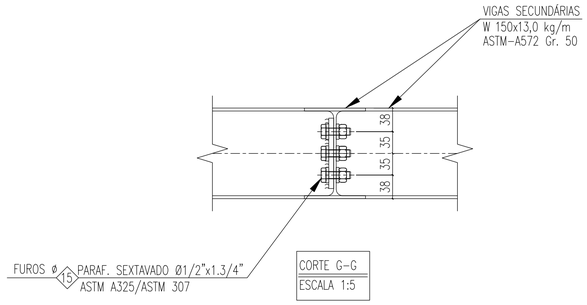

CORTE G-G
ESCALA 1:5

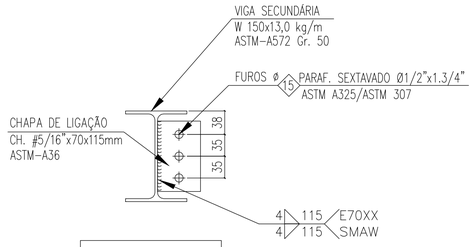

DETALHE SOLDA DA CHAPA
ESCALA 1:5

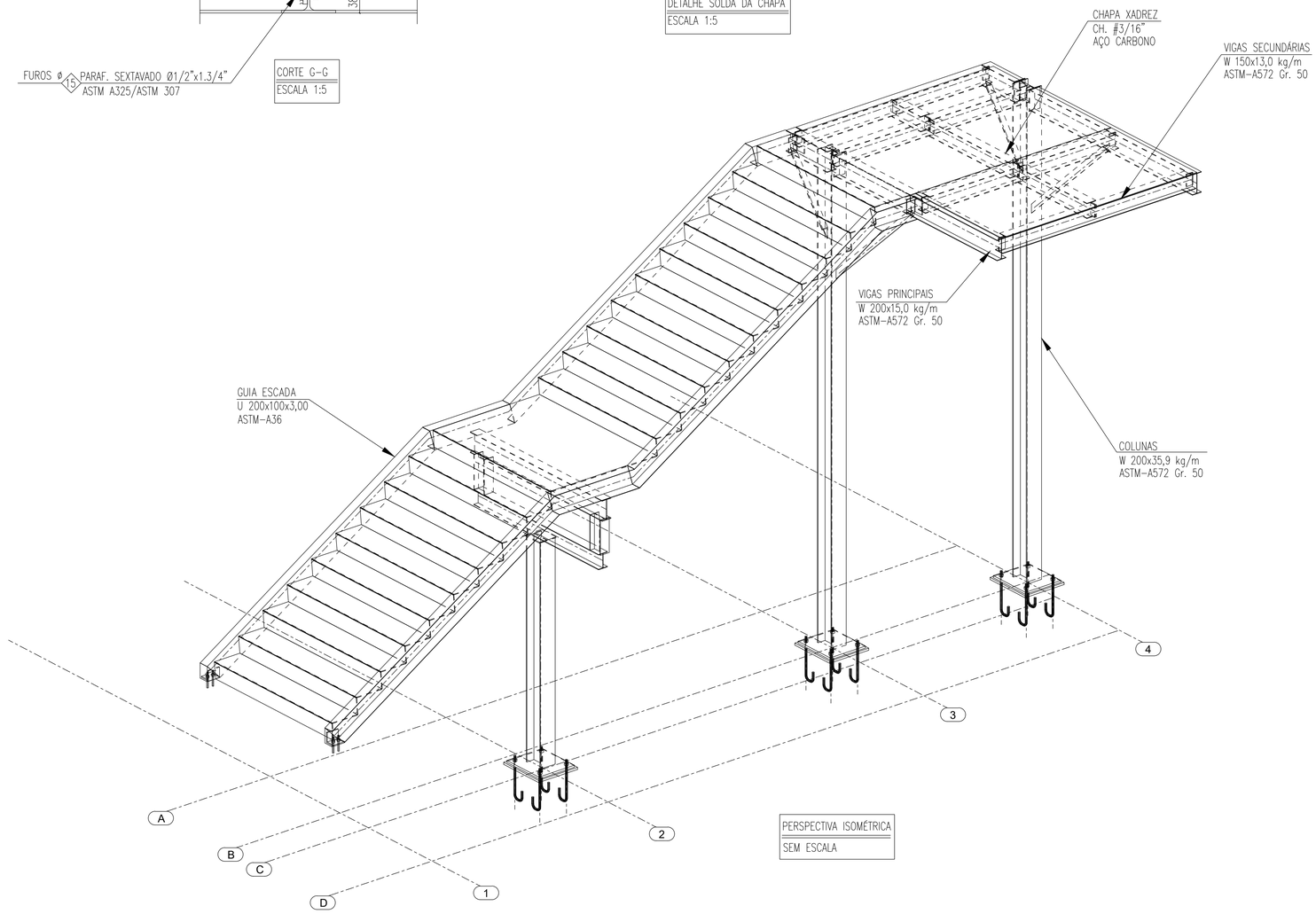

PERSPECTIVA ISOMÉTRICA
SEM ESCALA

LISTA DE MATERIAL

PERFIL

ITEM	DENOMINAÇÃO	PERFIL	MATERIAL	QUANTIDADE (m)	SUPERFÍCIE (m²)	PESO (Kg)
1	COLUNAS	W 200x35,9 kg/m	ASTM-A572 Gr.B	12,08	12,68	433,34
2	VIGAS SECUNDÁRIAS	W 150x13 kg/m	ASTM-A572 Gr.B	13,95	9,59	181,79
3	VIGAS PRINCIPAIS	W 200x15 kg/m	ASTM-A572 Gr.B	7,30	5,78	111,13
4	MÃO FRANCESA	L 2.1/2"x3/16"	ASTM-A36	5,90	1,50	26,85
3	GUIA ESCADA	U 200x100x3,0	ASTM-A36	17,73	13,94	162,84
5	CH. PISO & DEGRAUS	CHAPA XADREZ 3/16"	ASTM-A36	-	17,58	683,86
				SUB TOTAL	61,07	1599,81

ELEMENTOS DE FIXAÇÃO E MISCELANEAS

ITEM	DENOMINAÇÃO	ELEMENTOS DE LIGAÇÃO	MATERIAL	QUANTIDADE (UNID)	SUPERFÍCIE (m²)	PESO (Kg)
6	PLACA DE BASE (T1)	CH. #5/8"x100x174mm	ASTM-A36	2	0,07	4,34
7	CHUMBADOR	CHUMBADOR MEC. Ø3/8"x89mm	WALSYWA/SIMILAR	4	-	-
8	PLACA DE BASE (T2)	CH. #3/4"x400x450mm	ASTM-A36	3	1,08	80,75
9	CHUMBADOR	CHUMBADOR Ø3/4"x875mm	ASTM-A36	12	-	4,01
10	PORCAS	PORCA SEXT. Ø3/4"	ASTM A194 Gr.2	12	-	-
11	ARRUELAS	ARRUELA Ø3/4"	ASTM F436 Tip.1	12	-	-
12	PARAFUSOS DE LIGAÇÃO	PARAF. SEXT. Ø1/2"x1.3/4"	ASTM A 325	80	-	-
13	PORCAS	PORCA SEXT. Ø1/2"	ASTM A194 Gr.2	80	-	-
14	ARRUELAS	ARRUELA Ø1/2"	ASTM F436 Tip.1	80	-	-
15	MISCELÂNIAS	CH. DE LIGAÇÃO & FIXAÇÃO	ASTM-A36	-	-	159,98
				SUB TOTAL	1,15	249,08
				TOTAL	62,22	1848,90
				ÁREA PROJETADA (m²)	**19,00**	

NOTAS

OBSERVAÇÕES GERAIS:
1 - DIMENSÕES EM MILIMETROS, EXCETO ONDE INDICADO O CONTRÁRIO;
2 - A ELEVAÇÃO 0,00 É REFERENCIAL A ELEVAÇÃO EXISTENTE E DEVERÁ SER MANTIDA;
3 - A ELEVAÇÃO EM METROS;
4 - SOLDAS CONFORME NORMA "AWS", ELETRODO E70XX (QUANDO NÃO INDICADO);
5 - MATERIAIS QUANDO NÃO INDICADO:
- AÇO PARA PERFIS LAMINADOS: ASTM A572 Gr.50;
- AÇO PARA USO GERAL, REFERENTE A CHAPAS E PERFIS SOLDADOS: ASTM A36;
- AÇO PARA CHUMBADORES: ASTM A36
- AÇO PARA PERFIL U : ASTM A36 - Fy 250 Mpa (AÇO CONFORMADO A FRIO);
- AÇO PARA PARAFUSOS DE ALTA RESISTÊNCIA (LIGAÇÕES PRINCIPAIS): ASTM A325;
6 - OS CHUMBADORES DEVERÃO SER CONCRETADOS JUNTAMENTE COM OS BLOCOS.
7 - PROTEGER AS ROSCAS DOS CHUMBADORES ANTES DA CONCRETAGEM;
8 - O NIVELAMENTO DEVERÁ SER FEITO APÓS A MONTAGEM DA ESTRUTURA COM ARGAMASSA EXPANSIVA DE ALTA RESISTENCIA (GROUT);
9 - O CONCRETO DEVERÁ POSSUIR RESISTÊNCIA MÍNIMA DE fck > 250 Kgf/cm.

REVISÃO	DESCRIÇÃO	TIPO	ELABORADO	VERIFICADO	DATA
00	EMISSÃO INICIAL	EXE	LDL/ASS	CPM	09/2025

TIPOS DE EMISSÃO
ATP - ANTEPROJETO
BSC - BÁSICO
EXE - EXECUTIVO
APV - APROVADO
PCT - P/ CONSTRUÇÃO
ASB - "AS BUILT"
CNC - CANCELADO

ELABORAÇÃO:
Plator Engenharia de Meio Ambiente
PLATOR - PROJETOS E SERVICOS AMBIENTAIS
ALAMEDA OSCAR NIEMAYER, N°500, SALAS 511 E 902 A 906 – VALE DO SERENO
NOVA LIMA–MG – CEP.: 34.006–056
TEL.: (31) 3347–4405 / (31) 3347–7079 / (31) 3571–1920
EMAIL: contato@grupoprojetoengenharia.com.br

REALIZAÇÃO:
PREFEITURA MUNICIPAL DE ITATAIUÇU
PRAÇA ANTÔNIO QUIRINO DA SILVA, N° 404 – CENTRO, ITATAIUÇU – MINAS GERAIS, CEP.: 35.685–000
Telefone: (31) 3572–1244 / (31) 9 9076–4194

ESCOLA CEFET DE ITATAIUÇU
ESCADA 01
RUA OTÁVIO ANTUNES MOREIRA, N° 55 – ITATAIUÇU, MINAS GERAIS

PROJETO DE EST. METÁLICA

AUTORIA DO PROJETO:
JULIANA GONÇALVES OLIVEIRA:04348 069603
JULIANA GONÇALVES OLIVEIRA
CREA MG – 239787/D

BRUNO ANDRELLI DA SILVA MACEDO:07533064682
BRUNO ANDRELLI DA S. MACEDO
ENGENHEIRO MECÂNICO
CREA – MG 216878D

CONTRATANTE DO PROJETO:
RESPONSÁVEL DA CONTRATANTE

DATA: SETEMBRO / 2025
ESCALA: INDICADA
CÓDIGO: PRJ-EMT

TITULO DOS DESENHOS:
DETALHES; CORTE;
LISTA DE MATERIAIS;
PERSPECTIVA ISOMÉTRICA;

PRANCHA: 09/19

DIREITOS AUTORAIS RESERVADOS; PROIBIDO REPRODUÇÃO, DIVULGAÇÃO OU ALTERAÇÃO SEM ORDEM EXPRESSA DO AUTOR.

TITULO DOS DESENHOS:
PRJ-181640-EMT-0101-REV00

FORMATO - A1
841x594mm